Паспорт изделия

Шкаф напольный LANMASTER серии DC шириной 600мм

Артикул: LAN-DC-CBP-xxU-6xy

Шкаф напольный серии DC используется для размещения 19'' оборудования, с креплением на двух или четырех монтажных профилях. Рассчитан на нагрузку 1500кг.

Описание

Линейка шкафов LANMASTER DC разработана с учетом специальных требований и особенностей эксплуатации монтажных конструктивов в Центрах Обработки Данных. Силовой каркас спроектирован с расчетом на повышенную статическую нагрузку, до 1500 кг на шкаф. Профилированные двери, с коэффициентом перфорации, превышающим 80%, обеспечивают эффективное охлаждение оборудования,установленного в шкафу.

Задние двери шкафа двустворчатые распашные. Такая конструкция дверей позволяет не только экономить место в серверной, но и обеспечивает удобный доступ для обслуживания установленного в шкафу оборудования. Двери оснащены замками, переднюю и задние двери можно поменять местами. Достаточно расстояния всего 400мм между шкафом и стеной серверной, чтобы обеспечить оптимальное открытие распашной задней двери.

Конструкция шкафа оптимизирована с целью минимизации временных затрат монтажников за счет использования метода крупноузловой сборки с сокращенным количеством операций.

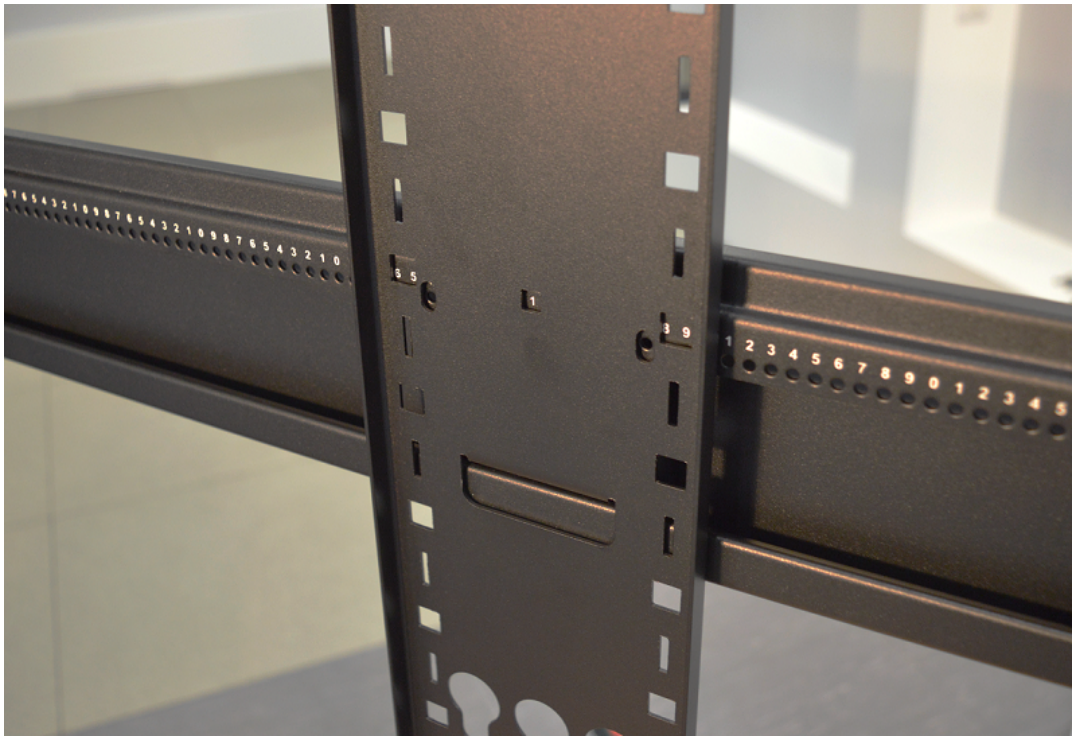

На горизонтальные профили нанесены хорошо просматриваемые метки глубины с шагом в 6,4мм, что помогает точно установить профили в одинаковое положение на разных сторонах шкафа. На монтажные профили нанесены метки в юнитах для точной установки оборудования по высоте.

По периметру крыши шкафа расположены отверстия для кабельных вводов, что позволяет заводить кабели в шкаф с любой стороны. Боковые кабельные вводы крыши имеют открывающиеся пластиковые заглушки, передние и задние кабельные вводы могут быть защищены щеточными панелями.

Внутри шкафа кабели могут быть зафиксированы на вертикальных лотках, входящих в комплект шкафа. Лотки так же отлично подходят для размещения PDU (Zero U), так как имеют петли для быстрого монтажа вертикальных блоков распределения питания.

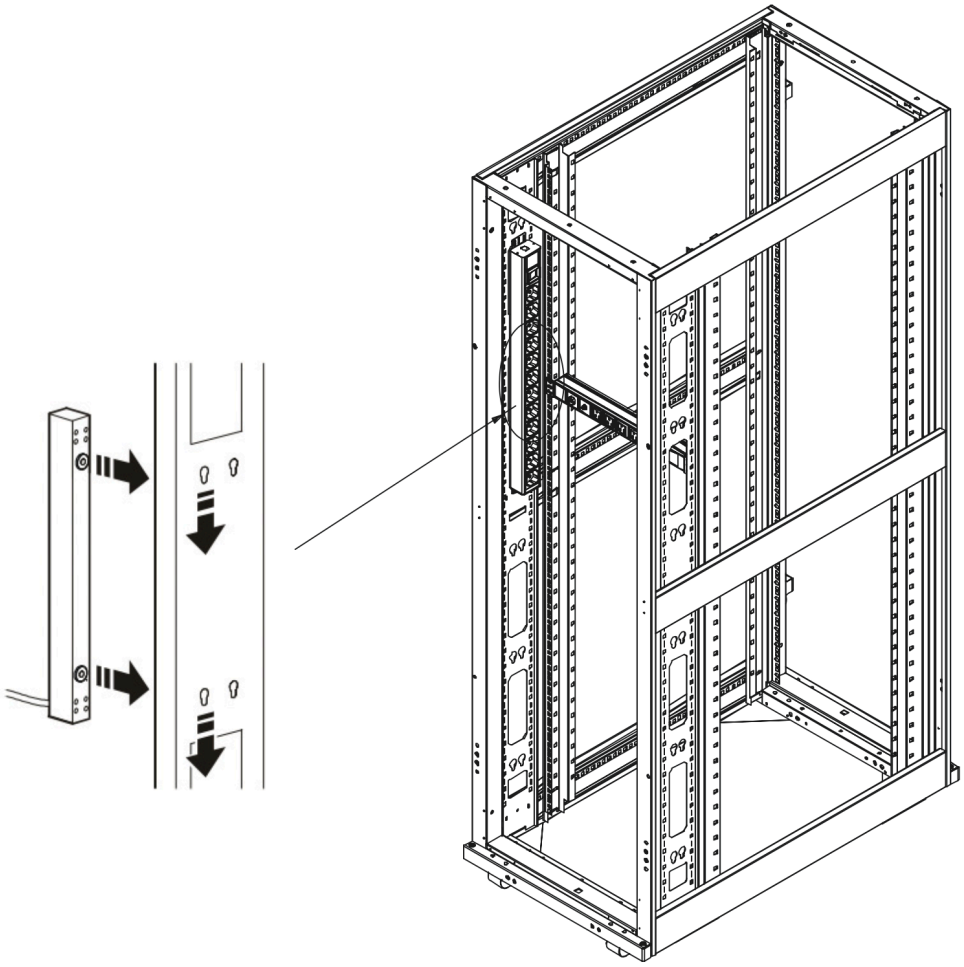

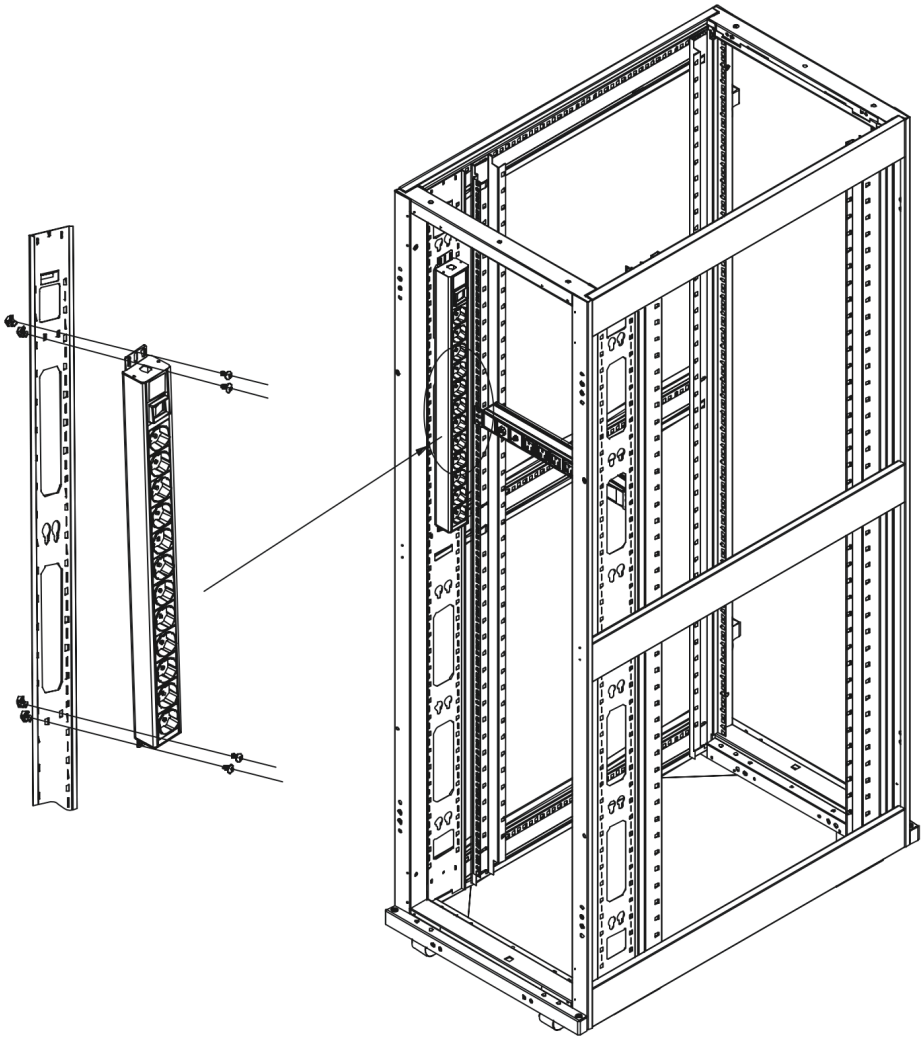

Боковые панели**(в комплекте шкафа не поставляются)** быстросъемные, оснащены замком и защелкой. Для облегчения манипуляций и обеспечения удобного доступа к оборудованию, быстросъемные боковые панели разделены по высоте, могут демонтироваться независимо друг от друга, обладают небольшим весом.

В комплект поставки входят кронштейны для крепления шкафа болтами к полу. При помощи кронштейнов шкаф можно надежно закрепить к полу на месте его установки.

Установленные в ряд шкафы можно соединять между собой при помощи специального крепежа, тем самым придавать им дополнительную устойчивость. Провода заземления, а также крепежные элементы для объединения шкафов в ряд, входят в комплект шкафа. Шкафы поставляются в разобранном виде, в двух упаковках.

Конструкция шкафа

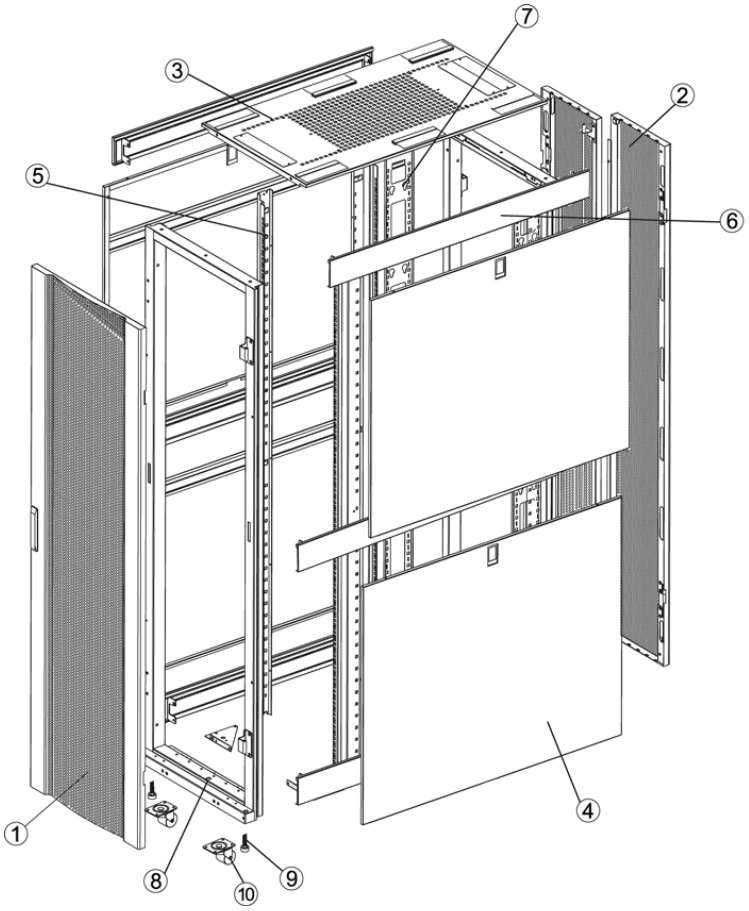

Конструкция шкафа

1.	Перфорированная одностворчатая дверь с замком	1 шт.
2.	Перфорированная распашная дверь с замком	1 шт.
3.	Крыша	1 шт.
4.	Боковая панель с замком*	4 шт.
5.	Вертикальная направляющая	4 шт.
6.	Горизонтальный поперечный профиль	6 шт.
7.	Вертикальный органайзер для кабелей и PDU	2 шт.
8.	Дверная рама	2 шт.
9.	Регулируемые ножки*	4 шт.
10.	Усиленные ролики*	4 шт.

* Поставляется отдельно

Шкаф поставляется в двух упаковках

Коробка 1:

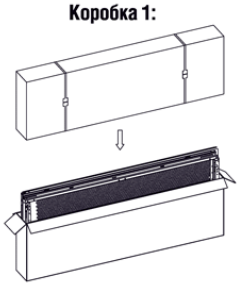

Передняя дверь с рамой
Задняя дверь с рамой
Крыша
Крепеж и аксессуары

Коробка 2:

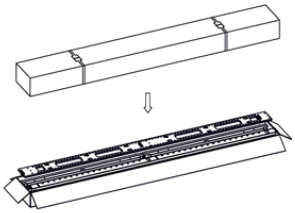

Вертикальные направляющие
Вертикальные органайзеры
Поперечные профили

Артикул	Высота шкафа	Габариты шкафа (ШхГхВ) мм	Габариты упаковки, мм Коробка 1	Коробка 2	Объем упаковки $м^3$	Вес шкафа (нетто/брутто), кг
LAN-DC-CBP-42Ux6x10	42U	600 x 1070 x 1992	2075 x 260 x 620	1970 x 215 x 155	0,40	93,6/104,4
LAN-DC-CBP-42Ux6x12	42U	600 x 1200 x 1992	2075 x 260 x 620	1970 x 215 x 155	0,40	101,0/114,4
LAN-DC-CBP-48Ux6x10	48U	600 x 1070 x 2259	2315 x 260 x 620	2230 x 215 x 155	0,45	106,0/117,0
LAN-DC-CBP-48Ux6x12	48U	600 x 1200 x 2259	2075 x 260 x 620	1970 x 215 x 155	0,40	112,0/122,0

Информация для заказа

LAN-DC-CBP-42Ux6x10	Шкаф LANMASTER DC 42U 600x1070 мм, без боковых панелей, черный
LAN-DC-CBP-42Ux6x12	Шкаф LANMASTER DC 42U 600x1200 мм, с перфорированными дверьми, без боковых панелей, черный
LAN-DC-CBP-48Ux6x10	Шкаф LANMASTER DC 48U 600x1070 мм, с перфорированными дверьми, без боковых панелей, черный
LAN-DC-CBP-48Ux6x12	Шкаф LANMASTER DC 48U 600x1200 мм, с перфорированными дверьми, без боковых панелей, черный

Описания продукции приведены согласно имеющейся информации на момент публикации. Характеристики продукции могут быть изменены без предварительного уведомления. Более подробную и точную информацию можно получить у официальных партнеров и дистрибьюторов LANMASTER.