Паспорт изделия

Настенный блок, сдвоенный, на 4 модуля Mosaic 45x45



Артикул: LAN-WA-WBK2-F45/4

Настенный блок, сдвоенный, на 4 модуля Mosaic 45x45

Описание

Внимание!
Снято с производства.
К отгрузке еще доступно некоторое количество блоков в данном артикуле.
Доступно только то количество товара, которое имеется на данный момент на складе производителя и дистрибьюторов.

Настенный двухрядный блок предназначена для организации полноценных индивидуальных или многопользовательских рабочих мест.

Розеточные блоки хорошо справляются с задачей размещения многопользовательских розеток с определенным набором интерфейсов в местах общего пользования, в помещениях, где расположение точек подключения не определено или меняется. Благодаря модульному принципу комплектации блока, можно создавать различные сценарии комбинирования силовых, телекоммуникационных, мультимедийных розеток.

Бокс имеет 4 посадочных места под французский стандарт Mosaic 45x45 в лицевых панелях (по 2 места в каждой панели).

Бокс в базовой комплектации имеет две лицевых панели белого цвета для горизонтально ориентированных модулей. При необходимости панели адаптеров могут меняться на платы других цветов (красные или синие), а также на панели с вертикальной ориентацией устанавливаемых механизмов.

Корпус выполнен из алюминиевого сплава. Снаружи имеет анодированное покрытие.
Внутри корпуса установлена съемная алюминиевая перегородка.
С боковых сторон корпус закрыт пластиковыми крышками, в которых имеются отверстия для ввода кабеля. Отверстия закрыты съемными заглушками.

Установка бокса осуществляется на имеющиеся в комплекте 4 опорных площадки на пазы которых одевается алюминиевый корпус.

В комплекте также имеются дюбеля, саморезы, а также два проводника заземления с крепежом.
Поставляется в индивидуальной коробке.

Материал корпуса и перегородки – алюминий.
Остальные элементы – ПВХ.

Окраска корпуса – анодирование.

Комплект поставки

Размеры



Сборка

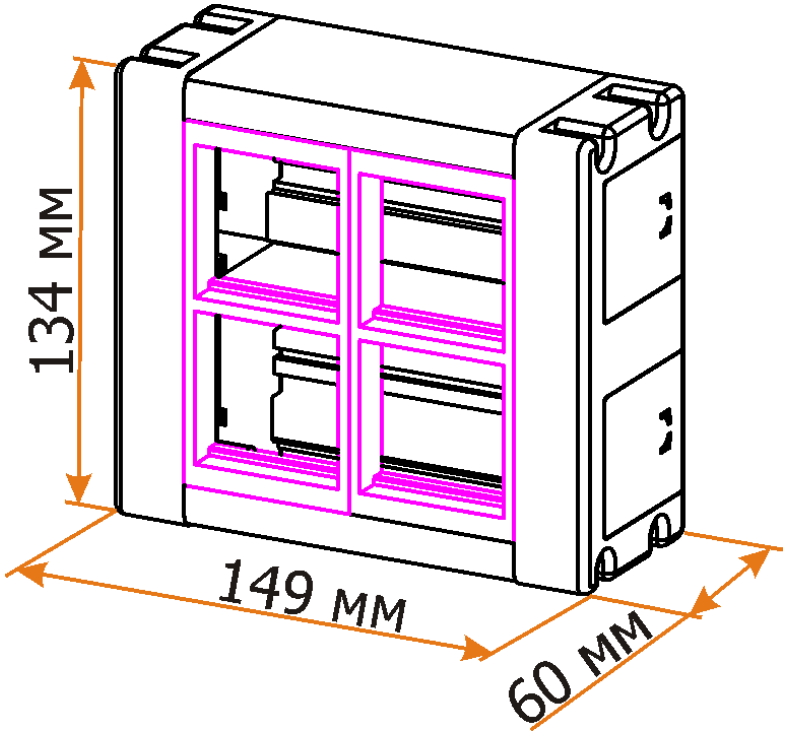

Конструкция

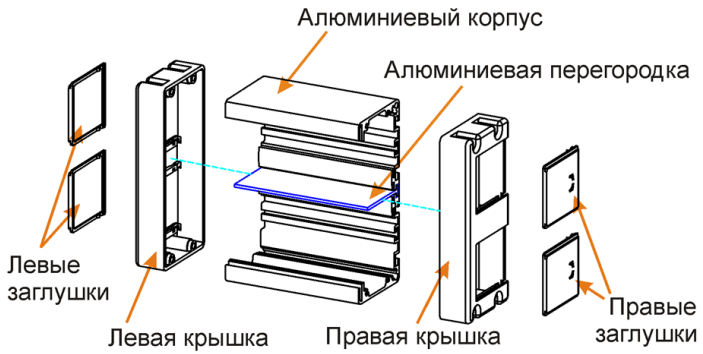

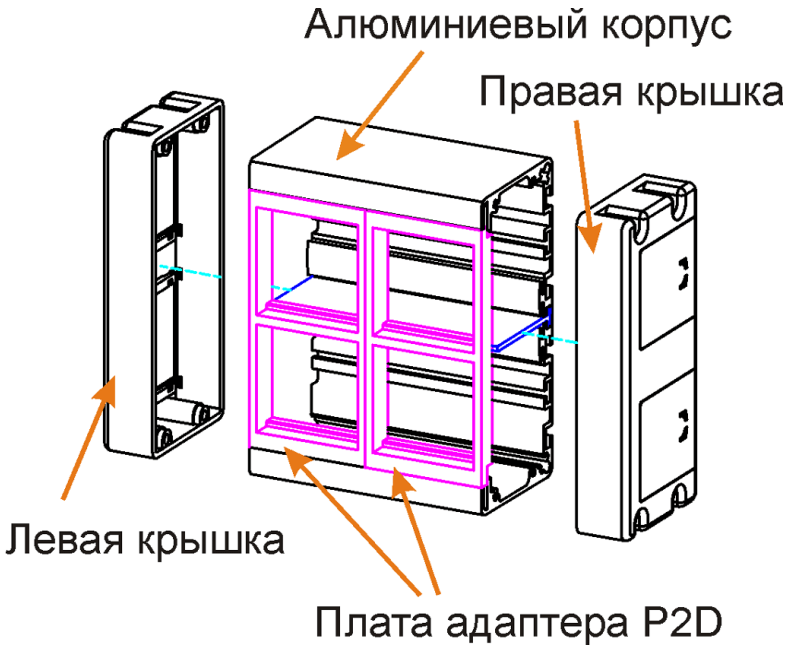

Информация для заказа

LAN-WA-WBK2-F45/4	Настенный блок, сдвоенный, на 4 модуля Mosaic 45x45

Описания продукции приведены согласно имеющейся информации на момент публикации. Характеристики продукции могут быть изменены без предварительного уведомления. Более подробную и точную информацию можно получить у официальных партнеров и дистрибьюторов LANMASTER.